THOMAS
elektrogeräte

www.thomas.cl

THOMAS
elektrogeräte

## Manual de Instrucciones

Antes de utilizar el aparato lea cuidadosamente este Manual de Instrucciones.

# ASPIRADORA
## TH - 1025 HANDY2VAC

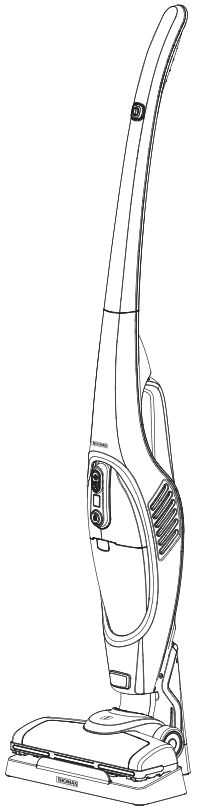

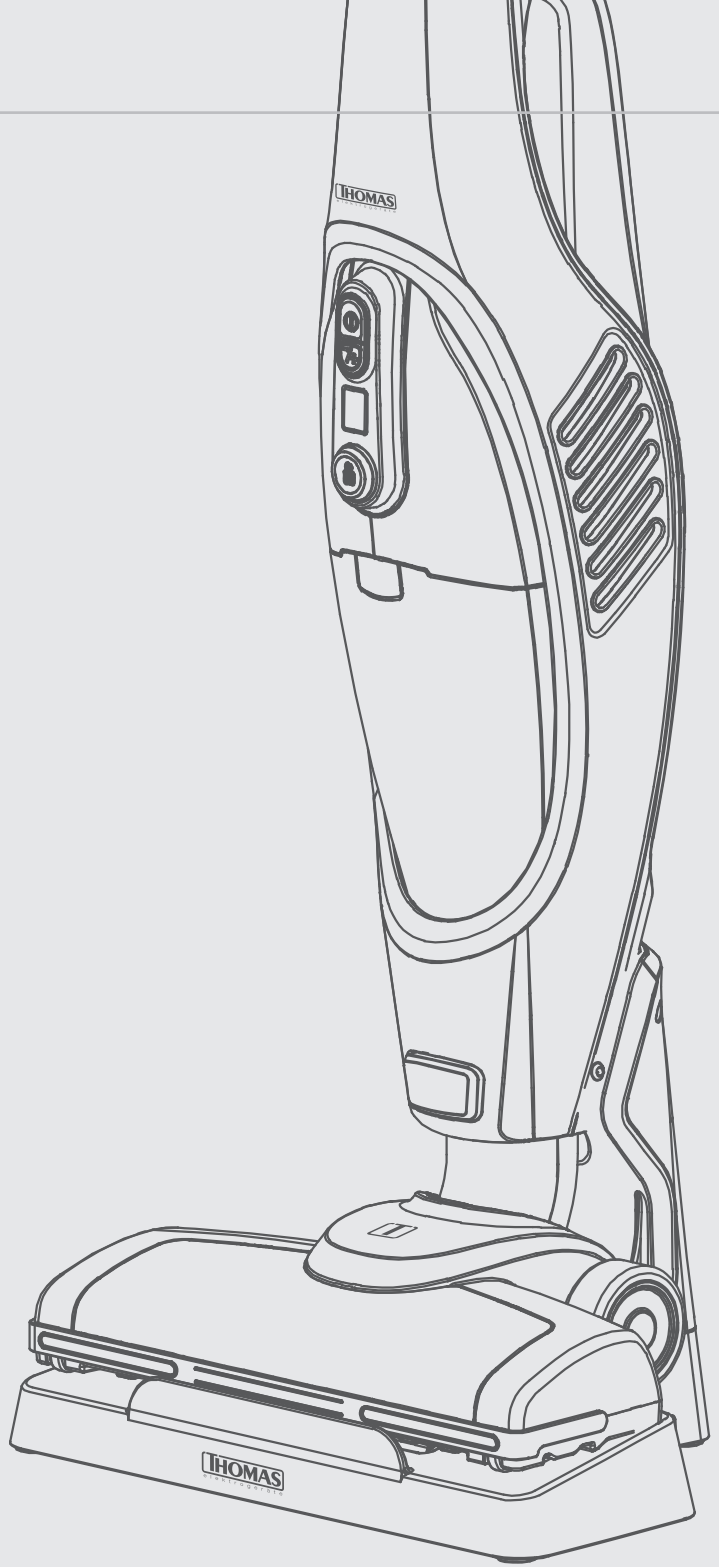


## Índice

**CAPÍTULO 1**

Instrucciones de Seguridad Importantes

**CAPÍTULO 2**

Datos Técnicos:

- Modelo
- Tensión
- Potencia

**CAPÍTULO 3**

Componentes del Aparato

**CAPÍTULO 4**

Instrucciones de Funcionamiento

**CAPÍTULO 5**

Cuidados y limpieza

**CAPÍTULO 6**

Garantía y condiciones generales

## INSTRUCCIONES DE SEGURIDAD IMPORTANTES

Cuando se manipulan aparatos electrónicos, algunas precauciones de seguridad deben ser tomadas en cuenta, incluidas las siguientes:

1.- Lea todas las instrucciones
2.- Este aparato no está destinado a aquellas personas (incluido niños) cuyas capacidades físicas, sensoriales o mentales estén de alguna manera reducidas o no cuenten con la suficiente experiencia o con el conocimiento necesario del producto, a menos que estén supervisadas por una persona competente durante la utilización del mismo.
3.- Deberán supervisarse los niños para asegurarse de que no jueguen con este aparato.
4.- Desconecte la aspiradora de la corriente antes de limpiar la bolsa.
5.- Desenchufe la aspiradora antes de retirar el filtro para lavarlo.
6.- No use ningún aparato que tenga el cable o enchufe en mal estado, o si presenta mal funcionamiento, o ha sufrido golpes o daños por algún motivo. Llame a un servicio Técnico Autorizado Thomas para información sobre respuestos, reparaciones o ajustes del aparato.
7.- Antes de utilizar el aparato verificar que el volatje de la red doméstica corresponda con la indicada en la placa del producto.
8.- Para protegerse de una posible descarga eléctrica, no sumerja en agua ni otro líquido, el cable, enchufe o cualquier parte del aparato. No toque el aparato con manos o pies mojados o húmedos.
9.- Desenchufe el aparato cuando éste no esté utilizado. Déjelo enfriar antes de ponerle o sacarle piezas, antes de limpiarlo o guardarlo, y nunca enrrolle el cable alrededor de éste mientras esté todavía caliente.
10.- El uso de accesorios no originales THOMAS no es recomendable y puede causar daños en el aparato e invalidar la garantía.
11.- La bateria debe retirarse del aparato antes de su desguace.
12.- La bateria se debe desechar de forma segura
13.- Al descontectar la bateria, el aparato debe descontectarse de la corriente
14.- Solo debe usar el adaptador suministrado por THOMAS
15.- La bateria tiene un tiempo aproximado de uso continuo de 20 minutos
16.- No permita que el cable cuelgue por el borde de la mesa o mostrador o toque superficies calientes, incluidos los quemadores de cocina.
17.- No deje el aparato sin atención mientras lo utiliza.



ADVERTENCIAS:
- Este aparato contiene baterías que solo pueden ser reemplazadas por personas calificadas.
- Este aparato debe utilizarse solamente con la unidad de suministro desmontable K12V180050G

18.- No ponga el aparato sobre o cerca de estufas o el horno.
19.- No utilice el aparato para otra función diferente para la cual ha sido creado. El fabricante no se hará responsable de daños que puedan derivar del uso inapropiado, equivocado o poco adecuado del producto.
20.- Los elementos del embalaje (bolsas plásticas, espuma de polietileno, etc.) no deben dejarse al alcance de los niños porque son potenciales fuentes de peligro.
21.- Nunca guarde el aparato en un lugar donde llegue luz del sol directamente. Guarde la unidad en un lugar fresco y seco a una temperatura promedio entre 0 - 40ºC.
22.- No uses la aspiradora para limpiar mascotas o a ningún otro animal.
23.- Mantenga la cabeza (ojos, oídos, boca, etc.) alejada de las aberturas, cuando el aparato se encuentre en funcionamiento.

**Indicaciones importantes para mantener la vida útil de la batería:**

1.- Antes del primer uso cargar la aspiradora por 8 horas seguidas.

2.- Apagar la aspiradora inmediatamente después de usarla y cargarla una vez que pierda potencia de succión.

3.- Si la aspiradora no es usada por periodos de tiempo prolongados es importante cargarla al menos una vez a la semana.

## OTRAS INSTRUCCIONES DE SEGURIDAD PARA EL USUARIO

ESTE APARATO DEBE SER UTILIZADO PARA USO DOMÉSTICO SOLAMENTE.

**PRECAUCIÓN:**

Descarga eléctrica: Este producto está compuesto ya sea por un enchufe polarizado (de una hoja) o a tierra, para reducir el riesgo de una descarga eléctrica. No modifique el enchufe de ninguna manera. Si el enchufe no calza perfectamente en el tomacorriente, comuníquese con un electricista para que cambie el tomacorriente. El largo del cable usado en este aparato fue especialmente seleccionado para evitar el riesgo de enredarse o tropezarse con un cable largo. Si un cable más largo es necesario, un cable de extensión certificado puede ser usado. La potencia eléctrica permitida de la extensión debe ser igual o mayor que la potencia eléctrica del aparato. Se debe tener cuidado al poner un cable de extensión, para que éste no quede al alcance de los niños quienes pueden tirarlo y voltear el aparato por accidente.

Para evitar una sobrecarga en el circuito eléctrico, no use el aparato en el mismo circuito eléctrico que otro aparato de alto consumo.

GUARDE ESTAS INSTRUCCIONES

## DATOS TÉCNICOS

Modelo: TH–1025 HANDY2VAC
Tensión Bi-voltaje: 100 - 240 V ~ 50/60 Hz
Inalámbrica 2 en 1 (portátil y vertical)
Bateria Ni-MH de 14.8 V - 80 Watts
Capacidad del estanque 0,5 lts





## COMPONENTES DEL APARATO

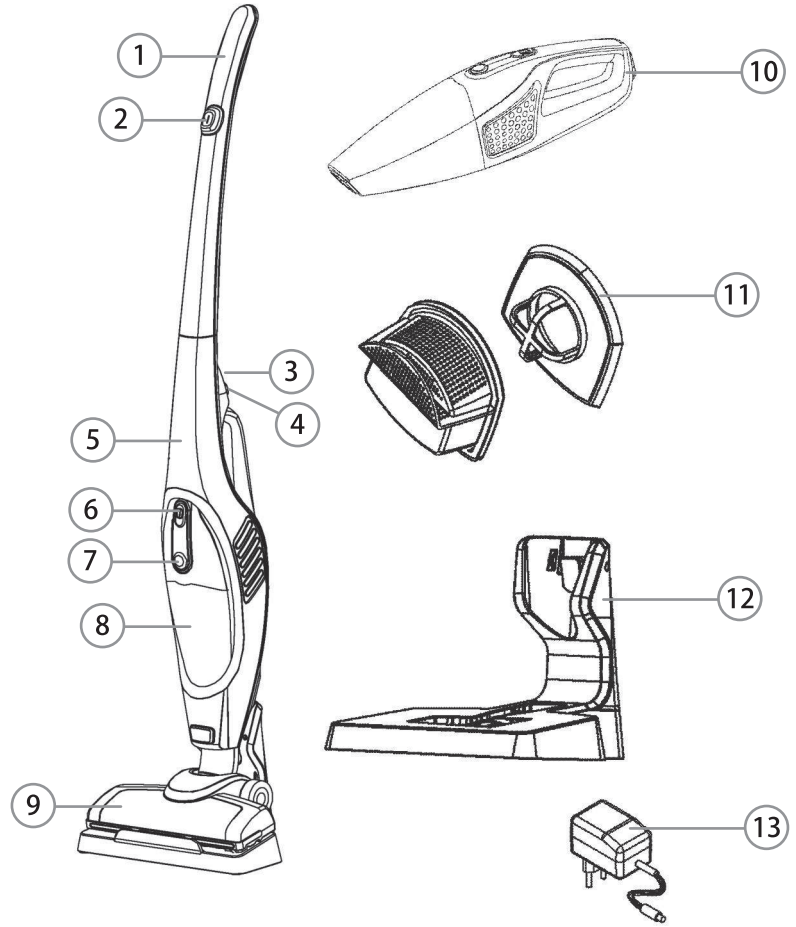


1. Mango
2. Botón encendido/apagado aspiradora vertical
3. Tornillo de fijación
4. Botón para desmontar aspiradora portátil
5. Cuerpo
6. Botón encendido/apagado aspiradora portátil
7. Botón para abrir tapa
8. Tapa de bolsa recolectora de polvo
9. Paleta de aspirado
10. Aspiradora portátil
11. Filtro
12. Base de carga
13. Adaptador

* Incluye Accesorios Esquinero y Tapicero

## INSTRUCCIONES DE FUNCIONAMIENTO

PRECAUCIONES

1. Nunca aspire elementos mojados o húmedos, barro, cenizas calientes y cigarros encendidos.
2. Nunca use la aspiradora cerca de calefactores eléctricos como: radiadores, convectores o termoventiladores.
3. Antes de usar la aspiradora revise que el piso no tenga objetos filosos.
4. Nunca use la aspiradora sobre superficies con agua.
5. La batería debe retirarse del aparato antes de su desguace.
6. La batería se debe desechar de forma segura.
7. Al desconectar la batería, el aparato debe desconectarse del suministro.
8. Sólo se puede utilizar el adaptador suministrado por el fabricante.
9. La batería tiene un tiempo aproximado de uso continuo de 20 minutos.

## INSTRUCCIONES DE USO

MONTAJE DE LA ASPIRADORA

Siempre desenchufe la aspiradora de la corriente antes de armarla o desarmarla.

Conecte el mango de la aspiradora vertical con el cuerpo. Luego atornille el tornillo de fijación. (Ver figura 1)

Coloque la paleta de aspirado u otro de los accesorios en el cuerpo de la aspiradora hasta que quede fija en su posición. Para desmontar el accesorio de aspirado, presione el botón para desmontarlo. (Ver figura 1)

MONTAJE DE LA BASE DE CARGA

Coloque la parte trasera en la base de carga.

Para desmontar la parte trasera de la base de carga, presione el botón ubicado en la parte inferior de la base de carga y tire la parte trasera hacia arriba. (Ver figura 2)

Figura 1

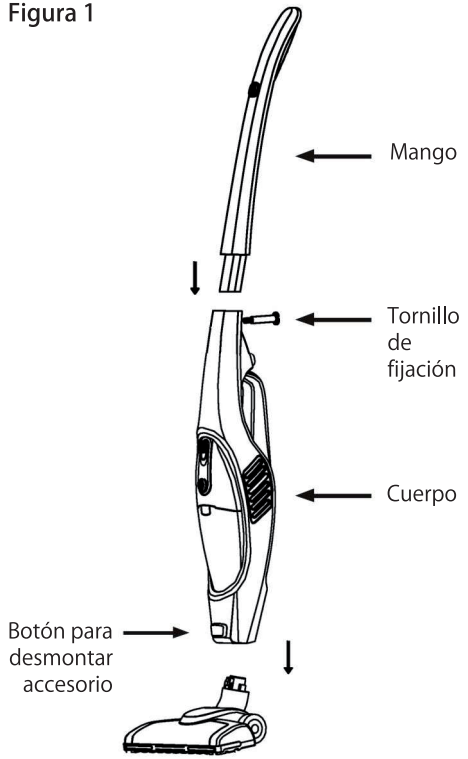


Figura 2

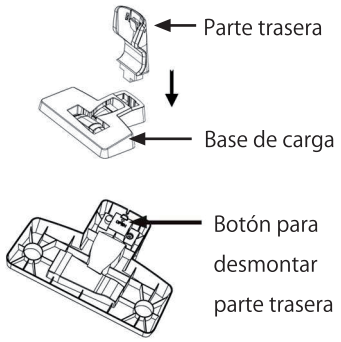


MONTAJE DE FILTRO

PRECAUCIONES

Siempre utilice la aspiradora con el filtro puesto.

Presione el botón para desmontar la aspiradora portátil. Presione el botón para abrir la tapa de la bolsa recolectora de polvo. Retire la bolsa recolectora de polvo y luego el filtro. De la misma manera, pero inversa, puede volver a colocarlo. (Ver figura 3)

Figura 3

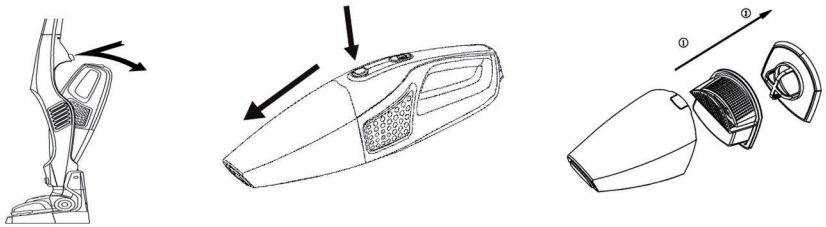

## MODO DE USO

Antes del primer uso, coloque la aspiradora en la base de carga. Conecte la base de carga a la corriente y cargue la aspiradora durante 8 horas seguidas.

Una vez que la batería esté completamente cargada se puede sacar la aspiradora de la base de carga y comenzar a utilizar.

Importante destacar que después del primer uso, esta batería cuenta con Sistema QuickCharge, que permite cargar la batería completa en máximo 4 horas. Esta batería permite aspirar durante 20 minutos continuos.

USO EN MODO ASPIRADORA PEDESTAL

Encienda la aspiradora vertical presionando el botón de encendido/apagado. Esta aspiradora trae tres accesorios: paleta de aspirado, esquinero y tapicero.

USO EN MODO ASPIRADORA PORTÁTIL

Presione el botón para desmontar la aspiradora portátil de la aspiradora vertical. Presione el botón encendido/apagado de la aspiradora portátil.





## CUIDADOS Y LIMPIEZA

Desmonte la aspiradora de la base de carga y desconecte la base de carga de la corriente antes de limpiar la aspiradora.

LIMPIEZA DE BOLSA Y FILTRO (Ver figura 3)

Siempre use la aspiradora con la bolsa en el interior.
1. Desmonte la aspiradora portátil de la aspiradora vertical.
2. Presione el botón para abrir la tapa.
3. Retire la bolsa recolectora de polvo y vacíela.
4. Retire el filtro y límpielo en agua, espere a que se seque por completo.
5. Coloque nuevamente el filtro en su posición.
6. Posteriormente vuelva a colocar la bolsa recolectora de polvo y cierre la tapa.

LIMPIEZA DE CEPILLOS GIRATORIOS (Ver figura 4)

Figura 4

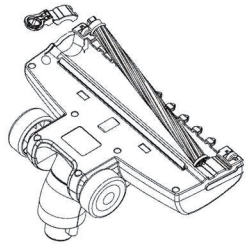

1. Gire el tornillo inferior de la paleta de aspirado para desbloquear la posición (foto).
2. Abra el dispositivo fijo inferior del cepillo.
3. Limpie el cepillo giratorio, retirando con mucho cuidado la suciedad.
4. Vuelva a colocar el cepillo giratorio.
5. Gire el tornillo inferior para bloquear la posición.

**NOTA:** No use la lavadora de ropa para lavar el filtro, ni el secador de pelo para secarlo.

# GARANTÍA Y CONDICIONES GENERALES

## Garantía:

Este producto ha sido fabricado, probado e inspeccionado bajo los más altos estándares internacionales de calidad. La garantía de este producto cubre defectos de fabricación y mano de obra. THOMAS garantiza este producto a partir de la fecha de compra, por un período de dos (2) años.

## Condiciones generales:

1. Es imprescindible presentar una boleta de compra cuando se solicite la Garantía. Esta Garantía quedará sin efecto en el caso de existir alteraciones, tachaduras o falta de información.

2. La empresa se compromete a reparar o cambiar el producto (por otro igual o similar), así como las piezas o componentes defectuosos del mismo sin cargo alguno hacia el cliente. Los gastos de transporte y envío desde y hacia los Servicios Técnicos Autorizados THOMAS serán cubiertos en su totalidad por el cliente.

3. Estas condiciones de Garantía invalidan cualquier otra garantía que se haya otorgado en origen.

**La Garantía de este producto no será válida en los siguientes casos:**

1. Por uso incorrecto o incumplimiento de las instrucciones contempladas en este Manual de Instrucciones.

2. Cuando el producto ha sido utilizado en condiciones distintas a las normales (uso comercial o no domiciliario).

3. Desgaste normal de los accesorios, por efecto del uso o mal uso.

4. Desarme, reparación y/o alteración del producto por personas o talleres de servicio no autorizados por THOMAS.

5. Daños causados por agentes naturales, golpes, caídas, traslados, líquidos o polvos, etc.

6. No serán contemplados en Garantía los servicios que se requieran por un golpe eléctrico de energía o por una instalación eléctrica defectuosa de la casa.

7. Aquellos accesorios que sufren desgaste con el uso del producto no están cubiertos por la Garantía.

Las características y funciones de los productos descritas en este manual pueden variar sin previo aviso.

## NOTAS



ULTIMA ACTUALIZACIÓN 26/08/21